Unica
Soluții pentru casa ta

Catalog 2010

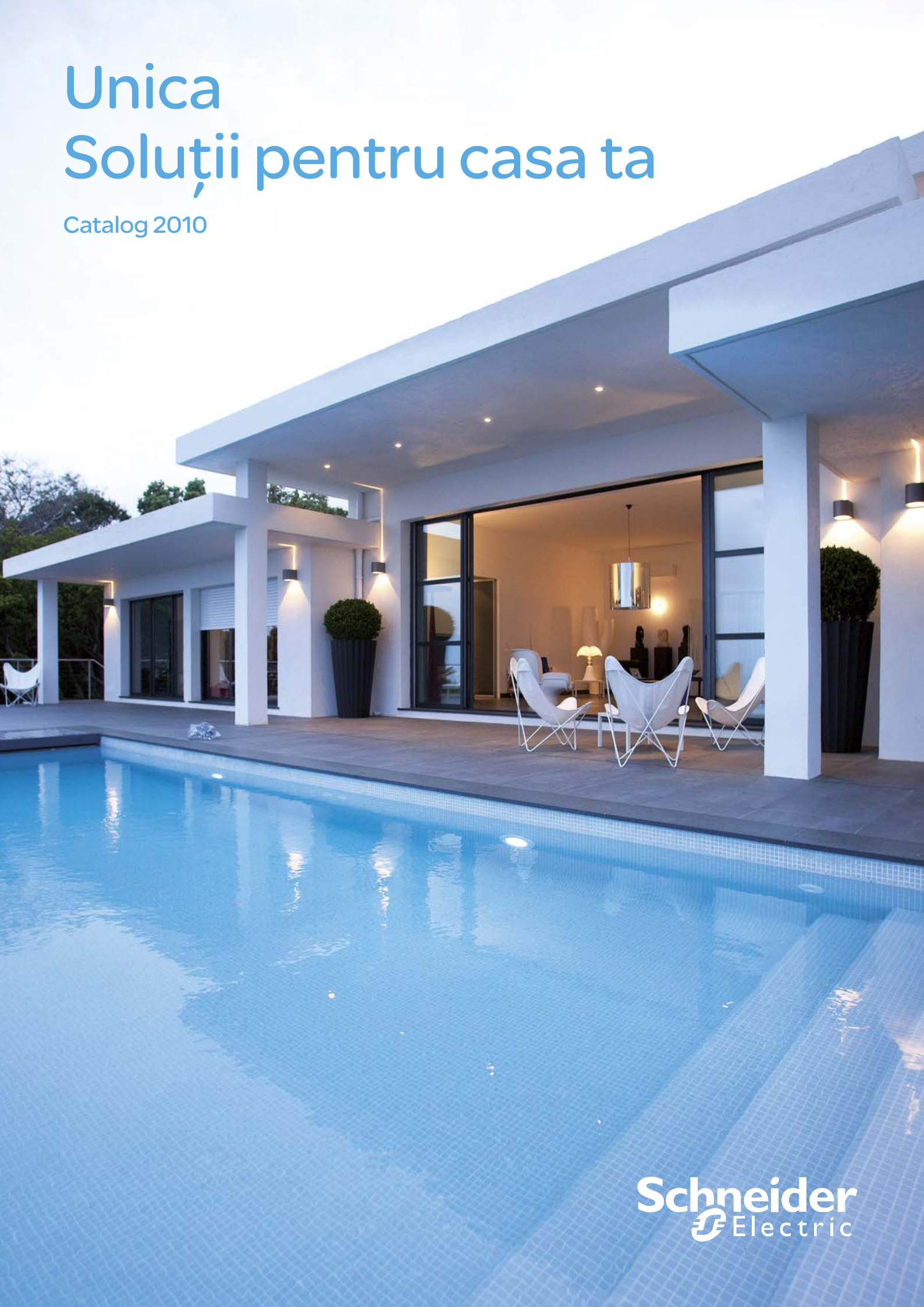

Schneider Electric

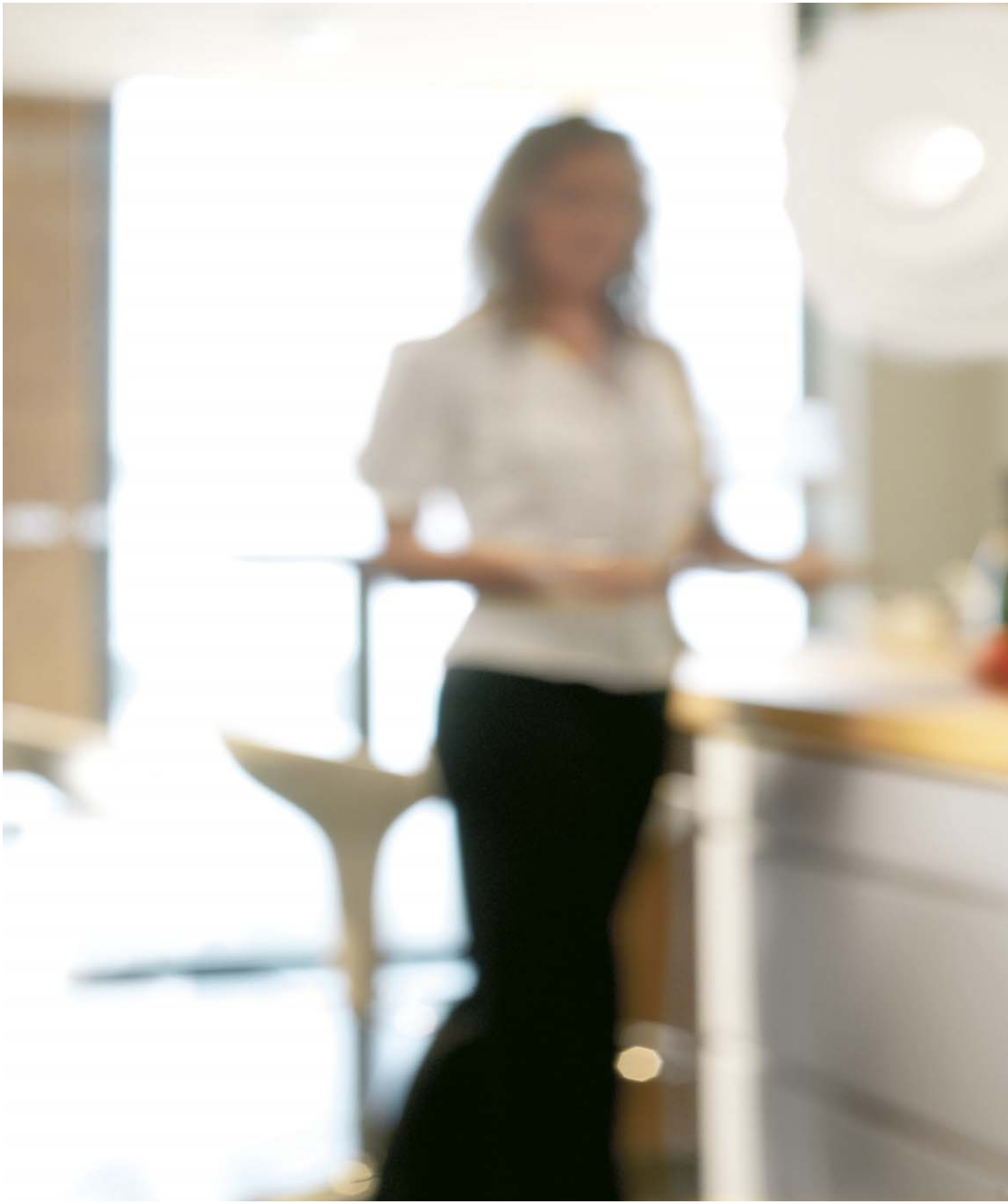

Aspectul contează

Unica Top

Unica Allegro

Unica Plus

Unica Basic

Tabac/Aluminiu

Cireş/Grafit

Unica Top

Opțiunea Unica Top este aşa cum spune numele.
O opțiune de top! Grija pentru detalii este necesară pentru a obține un rezultat perfect.
Unica Top este făcută să dureze şi să creeze o impresie durabilă. Nu rataţi distincția.
Aflați ceea ce vi se potriveşte în mod exclusiv!

Unica Plus

Include acel mic amănunt ce face diferența.
Satisface cele mai înalte cerințe privind longevitatea, funcționalitatea şi design-ul îngrijit. O alegere ce arată exclusivitate – ducând aspectul şi confortul casei dumneavoastră pe noi nivele.

Unica Allegro

O alegere tentantă, multifuncțională şi distinsă.
Într-o gamă de culori metalizate de asociat şi potrivit.
Se asortează aproape oricărui stil. Are calitățile şi estetica ce o fac cel mai bun prieten al designerului.

Unica Basic

O opțiune net superioară ca aspect prin comparație cu produsele similare existente. Cu designul său sobru şi de o eleganță fără vârstă, subliniază faptul că aveți standarde înalte şi vă pasă de aspectul casei Dumneavoastră.

Soluții pentru confort, siguranță și economie de energie

Imaginați-vă explorând resursele gamei Unica în cele mai mici detalii, pentru a putea îmbunătăți atmosfera rafinată şi elegantă din casa dumneavoastră. Nu ar fi o binecuvântare pentru decorator să afle că numeroasele forme şi culori ar fi dublate de cele mai ingenioase funcții care să asigure confortul senzorial şi cerebral?
Şi – la o simplă apăsare, economisind energie.

Butoane multifuncționale KNX

Living

Termostat programabil săptămânal
Aveți casa la temperatura dorită în orice moment. Economiseşte energie – şi vă asigură confortul!

Temporizator programabil săptămânal
Va economisi o cantitate neaşteptată de energie şi va prelungi durata de viață a sistemelor multimedia.

Prize pentru boxe
Vă bucurați de acces la sistemul de sunet în orice punct.

Stație meteo
Luați decizii mai uşor cu privință la îmbrăcămintea adecvată.

Întrerupător pentru jaluzele şi rulouri
Întuneric pentru film sau "buna dimineața, soare"?
Gata în câteva secunde.

Întrerupător cu led indicator
Semnalizează lumina aprinsă pe terasă.

Ceas deşteptător

Dormitor

Economisiți energie – crescând confortul
Preferați un dormitor răcoros noaptea?
Termostatul porneşte climatizarea doar când este necesar.

Mai mult Unica Top în dormitor
Ceas cu alarmă. Variator de lumină. Stație meteo. Controlul storurilor.

Termostat programabil săptămânal

Baie

Termostat programabil săptămânal
Pentru a avea casa la temperatura dorită în orice moment, optimizând consumul.

Lampă de semnalizare
Dacă încăperea este ocupată – veți şti.

Întrerupător cu revenire şi cordon
Fiți isteți! Un buton de panică – pentru orice eventualitate!

Iluminat de siguranță
Ați fost vreodată într-o baie fără ferestre în timpul unei pene de curent?
Nici nu trebuie!

Întrerupătoare şi prize cu protecție la curent rezidual
Siguranța şi protecția sunt esențiale atunci când utilizați electricitate într-un mediu umed!

Întrerupător cu temporizare

Zona scărilor

Întrerupător cu temporizare
Pentru zone de trecere.
Economie reală de energie – va asigura aprinderea luminii pentru scurt timp, nu trebuie să vă reamintiţi să le stingeţi. Poate fi combinat cu uşurinţă cu un întrerupător cu revenire.

Întrerupător cu protecţie la curent rezidual

Garaj

Întrerupător cu temporizare
Pentru zone de trecere. Va asigura aprinderea luminii pentru scurt timp.

Termostat
Unul din cele mai bune locuri de economisit energie.
Un control precis al temperaturii, fără creşteri sau scăderi semnificative.

Cadre pentru montaj aparent şi clapete IP44/IP55
Pentru un plus de siguranţă şi protecţie la utilizarea echipamentelor electrice.

Indicator luminos
Lumină albastră. Aprinsă mereu.

Întrerupător cu protecţie la curent rezidual
Adaugă siguranţă şi protejează sistemul electric.

Variator rotativ de tensiune

Bucătărie

Termostat programabil săptămânal
Fie ca inima casei dumneavoastră să fie o bucătărie caldă. Dar nu foarte caldă!

Temporizator programabil săptămânal
Programaţi timpul de lucru al anumitor sarcini. Veţi economisi energie!

Întrerupătoare bipolare
Securitate electrică dublă. Izolează complet dispozitivele dumneavoastră de instalaţie. Foarte important într-o bucătărie.

Întrerupător de putere
Aveţi nevoie să alimentaţi sarcini mari în acelaşi timp? Fără să ardeţi siguranţa (sau siguranţa pentru bucătărie).

Prize şi întrerupătoare cu protecţie la curenţi reziduali
Siguranţa şi protecţia sunt esenţiale atunci când utilizaţi electricitate într-un mediu umed!

Ceas cu alarmă
Funcţii ceas şi alarmă.

Variator de tensiune
Creaţi ambianţa luminoasă, economisiţi energie şi bani.

Temporizator programabil săptămânal

Spălatorie

Temporizator programabil săptămânal
Programează timpul de lucru al anumitor sarcini. Economiseşte energie! Şi vă asigură că nu lăsaţi aparatele pornite din greşeală.

Termostat simplu
Unul din cele mai bune locuri pentru economii de energie. Un control precis al temperaturii, fără creşteri sau scăderi semnificative.

Clapete IP44/IP55 şi cadre pentru montaj aparent
Pentru un plus de siguranţă şi protecţie la utilizarea echipamentelor electrice.

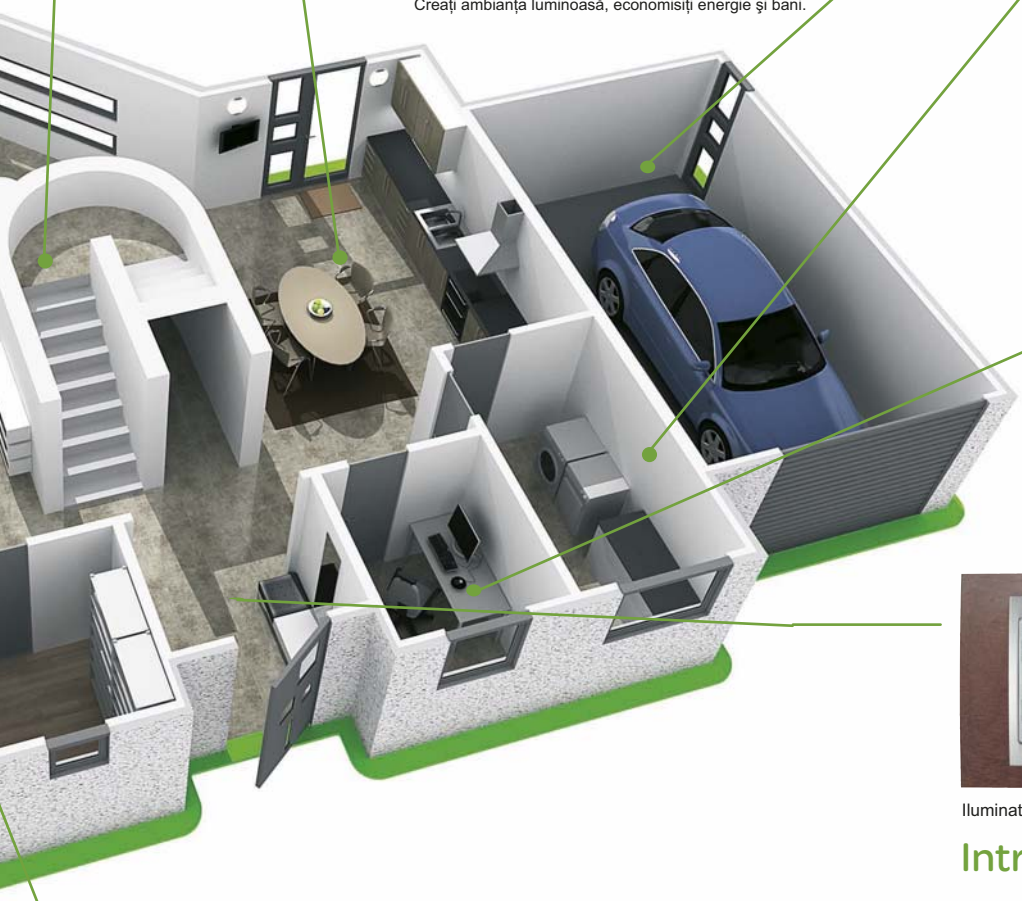

Întrerupătoare pentru storuri

Iluminat de siguranţă

Birou

Termostat programabil săptămânal
Să ai casa la temperatura corectă, de fiecare dată, este confortabil dar optimizează şi consumul.

Temporizator programabil săptămânal
Aprinde sau porneşte (opreşte) dispozitivele dumneavoastră preferate. Va economisi o cantitate neaşteptată de energie şi va prelungi durata de viaţă a computerului, imprimantei etc.

Priza pentru boxe
Vă bucuraţi de acces la sistemul de sunet.

Întrerupător pentru jaluzele şi rulouri
Lumină sau înuneric? Odihnă uşoară!

Intrare

Întrerupătoare cu cartelă
Bine aţi venit acasă! Porneşte cu uşurinţă lămpile şi dispozitivele preferate dintr-un singur punct.
Activat atunci când dumneavoastră descuiaţi uşa. Sau dezactivate, atunci când încuiaţi şi plecaţi.

Termostat programabil săptămânal
Pentru a avea casa la temperatura corectă de fiecare dată, optimizând consumul.

Iluminat de localizare
Lumină albastră. Aprinsă mereu.

Iluminat de siguranţă
Găsiţi cu uşurinţă drumul spre ieşire în cazul penelor de curent.

Detector de mişcare

Cămară

Indicator luminos
Lumină albastră. Aprinsă mereu.

Lămpi de semnalizare
Pentru a putea cunoaşte starea dispozitivelor conectate fără a trebui să intraţi să verificaţi.

Detector de mişcare
Activează automat lumina (sau alte funcţii) atunci când intraţi.

Unica pentru sistem KNX

Conectați Unica la sistemul dumneavoastră KNX!

Cititul în fotoliul favorit, privitul la TV pe sofa sau cina cu prietenii şi familia devin cu atât mai confortabile cu cât nu trebuie să vă ridicați să aprindeți şi să stingeți fiecare lampă sau termostat în parte.
Prin setarea unor scenarii individuale – de exemplu folosind un buton multifuncțional Unica – puteți combina o gamă largă de funcții diferite. Odată un scenariu creat, poate fi pornit prin apăsarea unui buton – pentru a creea o atmosferă potrivită pentru citit sau privit la TV sau, spre exemplu, atunci când părăsiți casa de dimineață. Dacă, atunci când plecați, doriți ca storurile să fie ridicate, luminile stinse iar încălzirea redusă, puteți activa scenariul «Plecat de acasă» şi toate funcțiile vor fi executate automat.

Întrerupător cu revenire
- Poate fi utilizat pentru controlul iluminatului sau al jaluzelelor.
- Sistemul poate fi utilizat pentru a controla iluminatul şi jaluzelele în funcție de lumina solară atunci când este cuplat cu un senzor.

Buton IR
- Poate fi utilizat pentru controlul iluminatului sau al jaluzelelor.
- Poate fi controlat cu o telecomandă IR KNX.

Controlul automat al iluminatului
- Poate activa jaluzelele sau lămpile
- Sistemul poate fi utilizat pentru a controla iluminatul şi jaluzelele în funcție de detectarea mişcării pe coridoare sau scări.

Controlul individual al încălzirii
- Încălzirea încăperii funcție de prezență.
- Căldura este furnizată automat exact la momentul dorit şi în mod individual cu ajutorul dispozitivelor de control al temperaturii în încăpere.

Nu este necesară pornirea sau oprirea manuală a radiatoarelor.

Fiți fără grijă: dacă uitați să faceți asta, sistemul KNX îşi va aminti să o facă.

Vă interesează sistemul inteligent? Consultați catalogul KNX

Funcționalități cuprinzătoare

Imaginați-vă orice funcție tehnică necesară şi orice aparat pe care le-ați dori disponibile în casa dumneavoastră. Gama Unica va acoperi cu siguranță orice aspect al acestor necesități. Şi fiți sigur, sub suprafața atractivă, toate produsele Unica oferă o construcție de calitate. Aşa încât vă rugăm să acordați o clipă de atenție la diagrama noastră de “prizologie” adusă la rang de artă. Alegeți şi fiți gata să vă conectați.

Priză standard European

Priză TV/FM/ SAT

Priză de date RJ12

Priză standard German

Priză de date RJ11

Priză standard European

Stație meteo

Întrerupator cu indicator luminos albastru de localizare

Întrerupător cu revenire cu simbol de sonerie şi indicator luminos albastru de localizare

Întrerupător cu revenire cu simbol lumină şi indicator luminos albastru de localizare

Întrerupător pentru storuri

Întrerupător cu revenire cu simbol sonerie

Întrerupător cu revenire I/O

Variator rotativ de tensiune

Întrerupător rotativ cu cheie

Termostat

Întrerupător cu cartelă

Întrerupător rotativ cu 4 poziții

Portfuzibil

Buzzer

Sonerie electronică

Întrerupător dublu

Întrerupător cu temporizare

Întreruptor magneto-termic miniatură

Dispozitiv de protecție la curent rezidual

Variator de tensiune cu apăsare

Lampă verde

Lampă portocalie

Lampă albă

Detector de mişcare

Ceas deşteptător

Arhitecturi de instalare

Universal

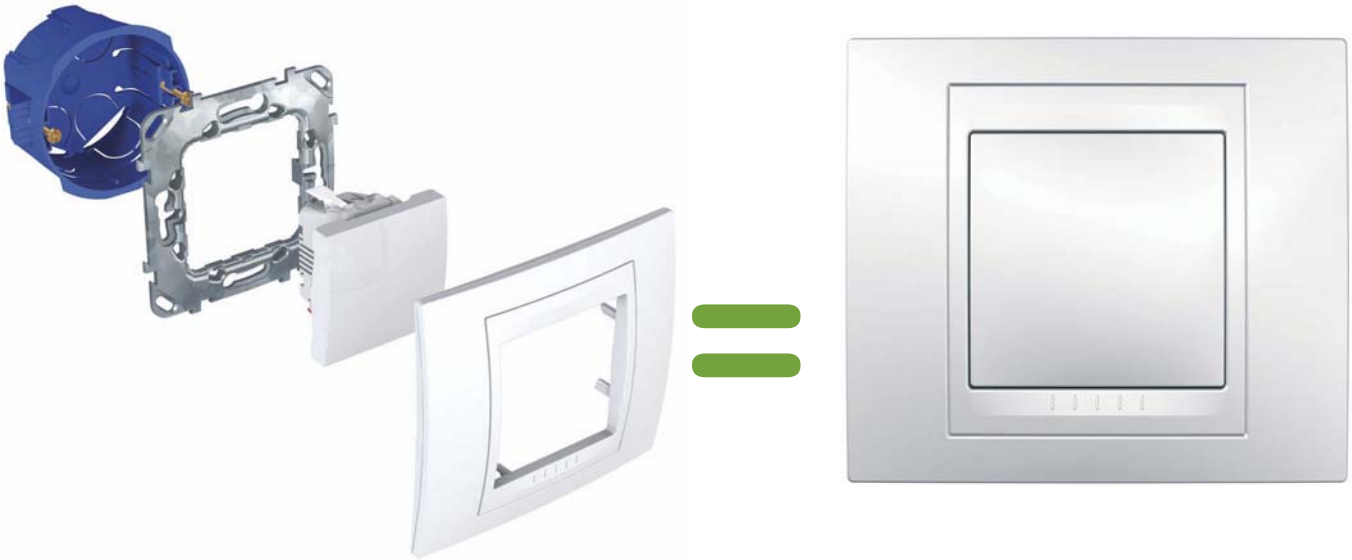

Doze pentru montaj îngropat CE60
Montaj încastrat folosind doze individuale sau doze multiple orizontale sau verticale.

Cadre montaj aparent CE60
Cadre individuale sau multiple pentru montaj aparent vertical sau orizontal.

Cadre universale
Cadre de fixare din zamac pentru montaj cu şuruburi sau cu gheare.

Zamac fără gheare

Zamac cu gheare scurte

Cadre din zamac cu gheare scurte cu protecție

Rame multiple
Rame pentru montaj îngropat sau aparent.
Variante de montaj orizontal sau vertical, de la 1 până la 4 posturi.

Modular

Doze modulare pentru montaj încastrat
3, 4 şi 6 module.

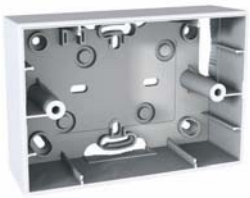

Cadre montaj aparent modular
Doze aparente pentru 3 şi 4 module.

Cadre de fixare aparataj divers
Cadre din zamac pentru montare cu şuruburi, de la 3 la 6 module.

Rame decorative
Rame pentru montaj îngropat sau aparent.

Flexibilitate fără limite

1-2-3-4 posturi, 1-12 module

Gama Unica are un mare număr de interfețe pentru utilizarea confortabilă a numărului său mare de funcții.

Rame multiple:
Complementul estetic perfect pentru funcționalitatea Unica.

Limitați stocurile:
În gama Unica Basic, pot fi folosite aceleaşi rame, fie vertical fie orizontal.

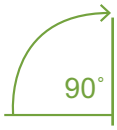

Adaptare la spațiul înconjurător:
Ramele gamei Unica Basic pot fi aranjate în orice mod, folosind la maxim spațiul disponibil.

Gama cea mai largă, mai multe opțiuni:
Gama Unica vă permite să combinați module înguste şi module late în fiecare doză rectangulară.

Centralizare:
Ramă de centralizare, 2 x4 sau 2 x 6 module, cu prize.

Instalarea în detaliu

Timpul îndelungat de cercetare şi experienţă ne-au permis să producem unul dintre cele mai bune cadre de fixare de pe piaţă, combinând robusteţea şi rezistenţa la coroziune cu uşurinţa montajului şi a utilizării. Fabricate din zamac sau plastic.

Gheare scurte de fixare.

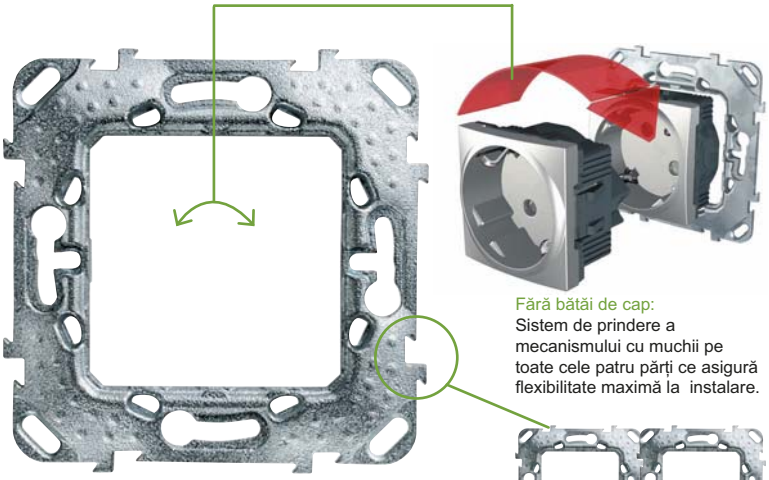

Fără bătăi de cap:
Sistem de prindere a mecanismului cu muchii pe toate cele patru părţi ce asigură flexibilitate maximă la instalare.

Fără muchii ascuţite:
Fabricat din zamac, cadrul de prindere este robust şi rezistent la coroziune. Deoarece nu este realizat prin ştanţare, nu există muchii ascuţite.

Mereu drept:
Mai uşor de aliniat, cu o suprafaţă de sprijin dreaptă ce face uşor de utilizat o nivelă.

Accesoriu gheare scurte cu protecţie din plastic.

Simplificare:
Un singur cadru suport poate fi utilizat pentru 1, 2, 3, 4 sau 6 module deoarece design-ul permite prinderea mecanismului în orice poziţie.

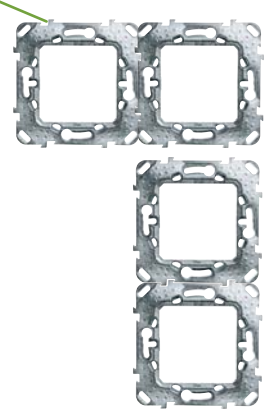

Uşor de potrivit:
Punctele de prindere şi geometria simetrică a cadrului asigură posibilitatea de prindere orizontală sau verticală.

Estetică în detaliu

Aspectul final al unei instalaţii nu depinde doar de culoarea şi designul părţii vizibile. Este de asemenea esenţial ca toate părţile unui aparat să se potrivească cu spaţiul în care sunt aşezate şi să fie durabile. Cu Unica toate acestea, şi multe altele, sunt posibile.

Rame perfect potrivite
Ramele se prind pe cutie în patru puncte prin intermediul unor pini de ancorare de tip clichet ce permite fixare precisă pe pereţi neregulaţi.

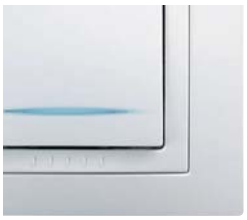

Gândite până la ultimul detaliu:
Pentru a obţine un aspect plăcut şi estetic, curbura capacelor mecanismelor este aşa încât marcajele în relief de pe rama decorativă să fie paralele cu axa pe care mecanismele.

Sisteme de prindere potrivite cu toate tipurile de rame:
În cazul ramelor dreptunghiulare, sistemul de prindere utilizat pentru prinderea ramei pe cadrul de prindere este diferit.
O forţă de prindere mai mare se obţine utilizând pini cilindrici de ancorare tip clichet în locul celor plaţi.

Întotdeauna ca nou:
Finisajul lucios al mecanismelor şi ramelor le face uşor de curăţat. Ştergeţi cu o cârpă moale şi arată ca noi. Cârpa este, de asemenea, perfectă pentru curăţarea ramelor de metal şi lemn ale Unica Top.

Avantaje tehnice

Întrerupătoare în detaliu

Scopul general al noilor dispozitive de cablare Unica este de a simplifica munca instalatorului.
Pentru a obține aceasta am lucrat cu meticulozitate la cele mai mici detalii de instalare a dispozitivelor noastre de control.

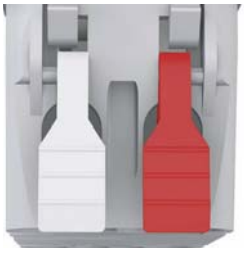

Simplu de instalat:
Borne colorate.
Acestea permit evitarea greşelilor cauzate de oboseală sau de monotonia sarcinilor repetitive.

Conectare rapidă şi sigură:
Tunel de ghidare pentru a uşura introducerea cablului. Terminalele acceptă cu uşurință conductori cu o secțiune de până la 2.5 mm² şi au pereți înalți de separare pentru a evita riscul de scurt circuit atunci când se utilizează cabluri flexibile.

Simplu de instalat:
La întrerupătoarele de 10 A (gri) şi 16 A (negru) sistemul de conectare a terminalelor este cu şuruburi.

Marcaje clare:
Detaliile de instalare, schema de conectare, lungimea optimă de tăiere a cablurilor şi marcajele de calitate sunt clar marcate pe părțile laterale ale aparatelor.

Fără cablarea lămpii indicatoare:
Dispozitivele cu lampă de localizare/indicator nu necesită un in dicator extern deoarece acesta este încorporat.

Albastru:
lampă de localizare

Chihlimbar:
lampă indicatoare

Prize în detaliu

Pe baza experiențelor clienților noştri ca şi instalatori, experiențe colectate prin cercetarea detaliată a pieței, am dezvoltat caracteristicile de prindere şi de siguranță ale prizelor noastre pentru a răspunde la cerințele de productivitate şi de securitate din ce în ce mai stricte.

Cu viteza luminii:
Două caracteristici de bază în proiectul prizei fac posibilă reducerea substanțială a timpilor de cablare.
Mai întâi, alinierea terminalelor face posibilă tăierea simultană a cablurilor, apoi prizele sunt furnizate cu şuruburile terminale deschise, eliminând un pas în instalare.

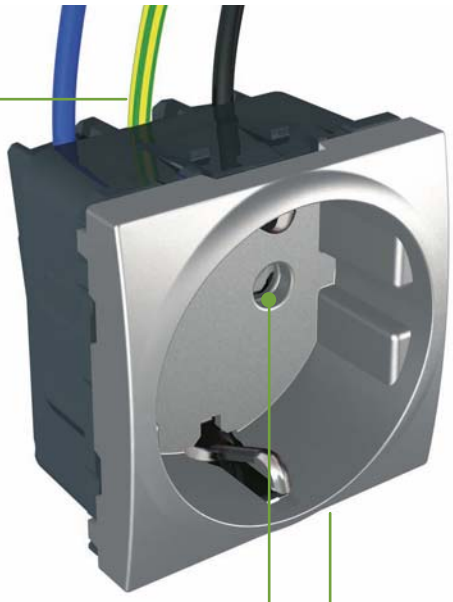

Sistem de prindere cu cleme a plăcii centrale (fără şuruburi):

Varianta cu lampă pilot:
LED-ul este conectat imediat ce placa centrală este fixată. Posibilitate de a transforma o versiune simplă într-o versiune cu lampă cu un singur accesoriu.

Protecție pentru copii:
Prizele sunt dotate cu obturatoare pentru a preveni introducerea de corpuri străine de către copii.
Aceste dispozitive obturatoare sunt acoperite cu plastic pentru a evita orice deteriorare.

Siguranță crescută:
Terminale bine dimensionate separate de pereți înalți pentru a evita riscul de scurt-circuit la utilizarea cablurilor flexibile.

Prize de date în detaliu

Noile game Infraplus şi LexCom de prize de date RJ45 garantează conexiuni optime şi înaltă fiabilitate pentru transmisii de date şi voce, mai mult decât respectând cerinţele cat. 5 şi cat. 6.

Uşurinţa conectării:
Cablurile pot fi conectate manual, fără scule, la priza RJ45. Executarea rapidă a terminaţiei cablului prin tăiere.

Conectare universală:
Conform tuturor convenţiilor de conectare: EIA/TIA 568A, 568B.

O gamă largă:
Prizele RJ45 sunt disponibile pentru cablurile UTP, FTP şi STP, respectând cerinţele de gamă necesare pentru cat 5, cat 6.

Tehnologie de precizie:
Conectori concepuţi cu compensare prin dublu strat pentru reducerea influenţei reciproce între cabluri şi pentru îmbunătăţirea caracteristicilor de atenuare.

Diametrul cablului:
Conectorii Infraplus şi LexCom acceptă toate tipurile de cabluri cu conductoare rigide cu perechi torsadate, de la AWG22 la AWG25.

LexCom

Conexiuni fiabile:
Contacte interne: tehnologia IDC ce face conexiunea cu fire de cupru mai uşoară.

Organizarea cablurilor:
Organizarea uşoară a cablurilor şi conectarea simultană a celor 4 perechi de cabluri. Culoare capac obturator: Cat 5: verde, cat 6: albastru. Folosind organizatorul se asigura o lungime netorsadată mai mică decât minimul stabilit de standard (<13 mm.)
Organizatorul respectă codul culorilor pentru conectare fără erori.

Capac ranforsat 360º:
CFF – Compact Form Factor (Factor de Formă Compactă) îmbunătăţeşte performanţa şi flexibilitatea orientării conectorului în timpul instalării, şi asigură continuitatea circuitului de împământare al instalaţiei.

Suport pentru etichetă pentru identificarea numărului şi scopului prizei de date.

Obturator pentru protecţia la praf.

infraplus

Conexiuni fiabile:
Contacte interne: tehnologia IDC ce face conexiunea cu fire de cupru mai uşoară.

Organizarea cablurilor:
Organizarea uşoară a cablurilor şi conectarea simultană a celor 8 fire.

Capac ranforsat 360º:
Garantează protecţia maximă la interferenţa electromagnetică.

Netorsadarea cablului:
Utilizarea organizatorului pentru cabluri asigură o lungime netorsadată mai mică decât minimul stabilit de standard (<13 mm.)

Aparatele electronice în detaliu

Noi soluţii tehnologice pe bază de microelectronică ce vă permit să instalaţi funcţii electronice de ultimă generaţie cu aceeaşi uşurinţă şi simplitate ca la mecanismele electro-mecanice.

Conectare fără erori
Toate terminalele sunt marcate clar cu simboluri ce permit cablarea fără erori.
Terminalele de putere şi cele auxiliare sunt localizate separat pentru claritate.

Design şi ergonomie
S-a acordat atenţie maximă la design şi ergonomie pentru a se asigura un aspect corect în orice situaţie.

Tehnologie Vanguard
Funcţii graduale şi funcţionare total silenţioasă graţie utilizării tehnologiei cu tranzistori.

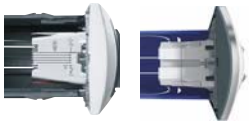

Mai multe caracteristici, aceeaşi adâncime
Aparatele electronice au un număr mai mare de terminale decât mecanismele tradiţionale, de aceea necesită mai multe cabluri. Aceasta face ca adâncimea dispozitivului să fie un factor decisiv în uşurarea instalării.

Faci mai puţin şi obţii mai mult
Fără a adăuga nici măcar un cablu, un controler poate înlocui un întrerupător convenţional, făcându-le uşor şi rapid de modernizat.